OGLEDALO
SCUOLA

MI/202
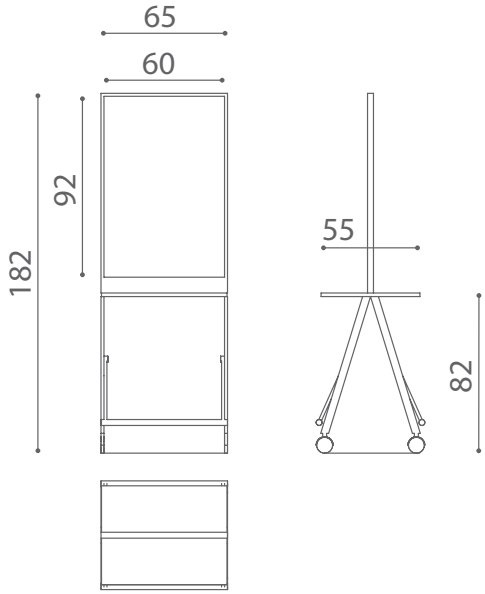
88 382 rsd